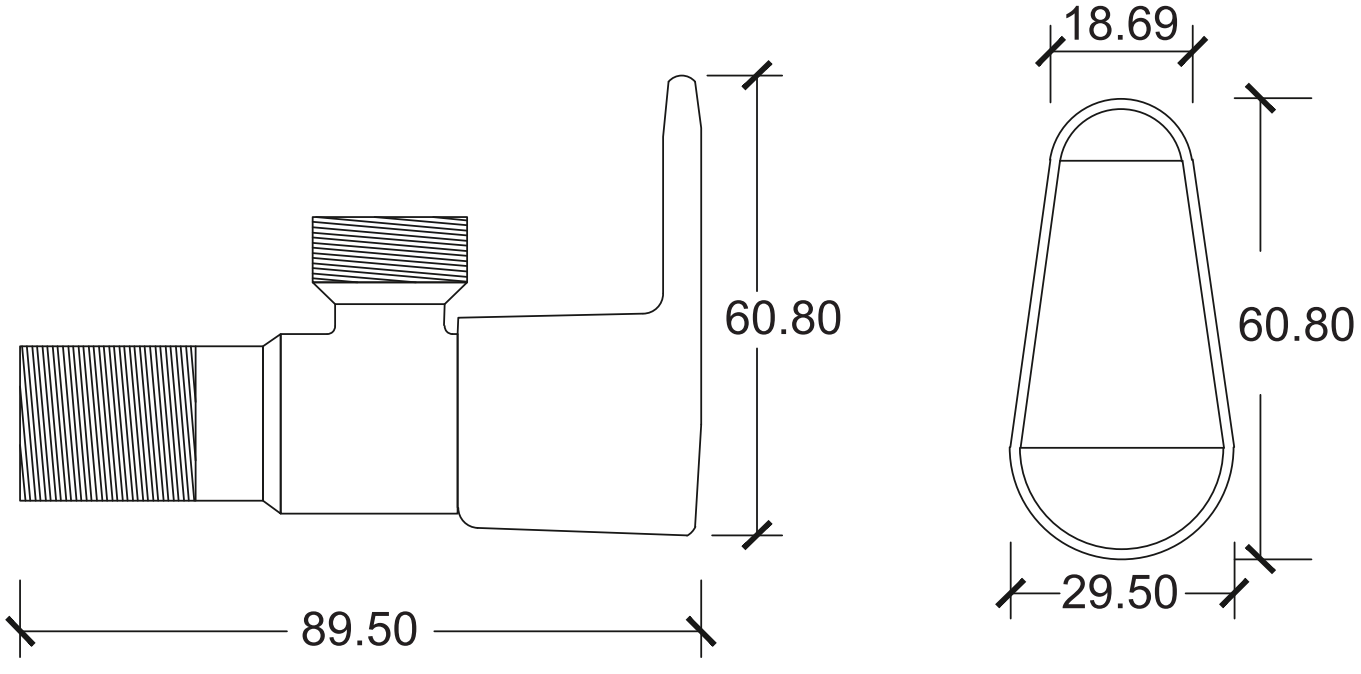
18.69
60.80
60.80
89.50
29.50