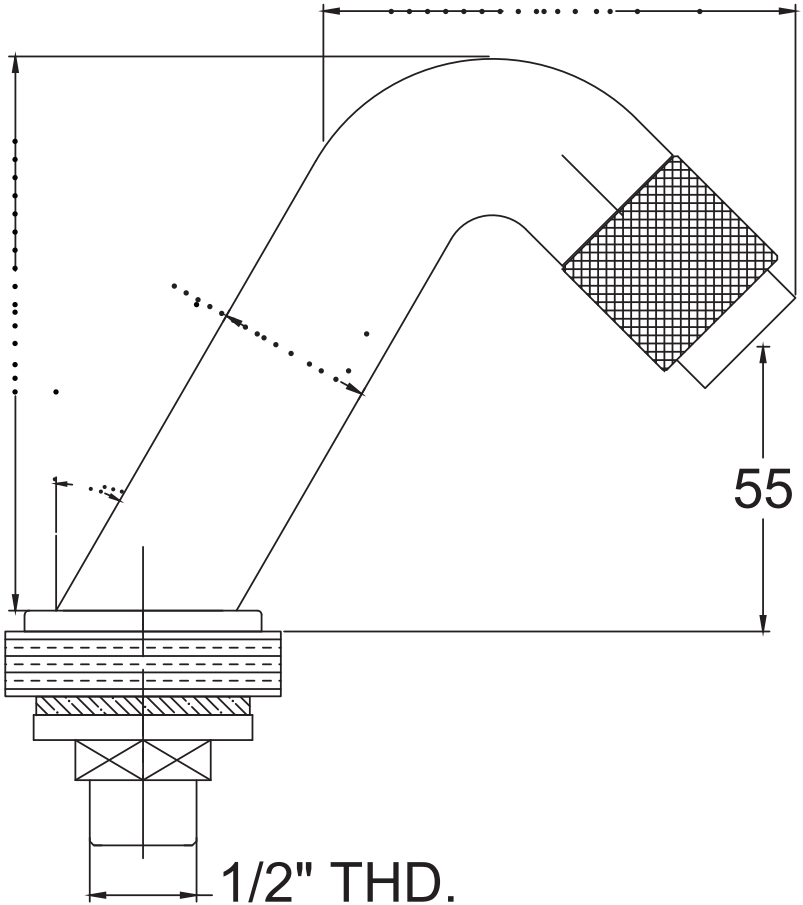
55
1/2" THD.

